PO km 0+000.00 WA_DD-01L_W1
0+000
PO km 0+000.00 Wariant A2
PKP: km 0+051.63 A=267.000
PŁK-KKP: km 0+146.68 R=750.000
KŁK-KKP: km 0+293.33 R=750.000
PKP: km 0+388.38 A=267.000
0+100
0+200
0+300
0+400
0+500
0+600
0+700
0+800
0+900
1+000
1+100
1+200
1+300
1+400
1+500
KO km 0+768.65 WA_DD-01L_W1
KO km 0+753.78 WA_DD-01P_W1
PO km 0+000.00 WA_DD-01P_W1
PO km 0+000.00 WA_DD-02L_W1
PO km 0+000.00 WA_DD-02P_W1
PKP: km 0+940.22 A=260.000
PŁK-KKP: km 1+052.89 R=600.000
KO km 0+224.34 WA_DD-02P_W1
KO km 0+446.14 WA_DD-02L_W1

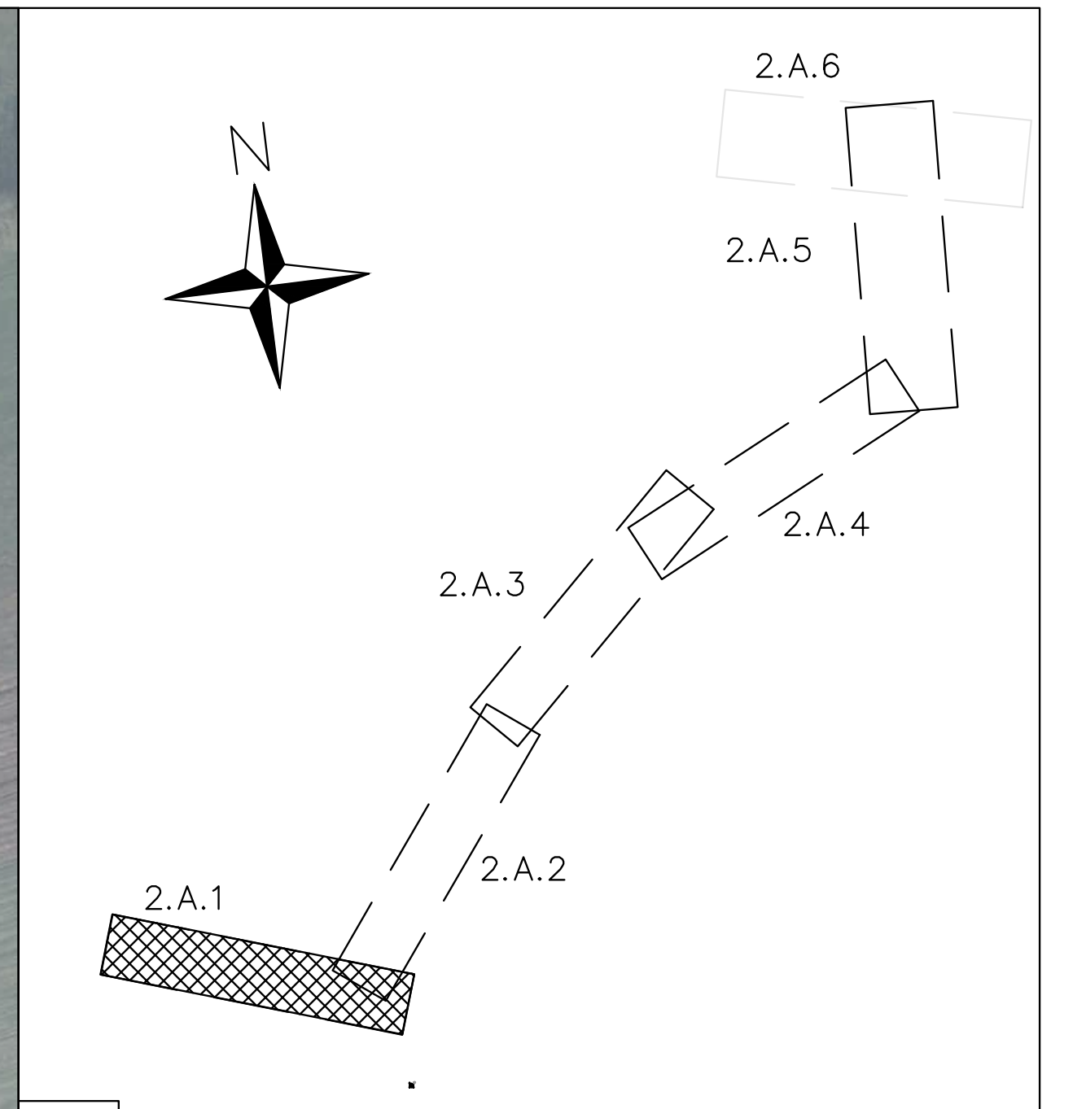
N
2.A.1
2.A.2
2.A.3
2.A.4
2.A.5
2.A.6

Jednostka projektowa: IVIA	IVIA S.A. www.ivia.pl biuro@ivia.pl	Siedziba spółki: al. W. Roździeńskiego 91 40-203 Katowice tel. +48 608 548 630	Biuro Czechowice - Dziedzice: ul. Kasprowicza 46 43-502 Czechowice - Dziedzice tel./fax +48 33 822 46 67	Nr umowy: 3/12/U/2020 z dnia 17.12.2020r.

Inwestor: **Skarb Państwa** **Generalny Dyrektor** **Dróg Krajowych i Autostrad** z siedzibą w Warszawie ul. Wronia 53, 00-874 Warszawa GDDKiA	Zamierzenie budowlane:	Opracowanie Studium Korytarzowego i Studium Techniczno-Ekonomiczno-Środowiskowego z elementami Koncepcji Programowej wraz z materiałami do uzyskania Decyzji o Środowiskowych Uwarunkowaniach dla zadania **„Budowa obwodnicy Łowicza w ciągu dróg krajowych nr 14, 70 i 92”**
	Przedmiot opracowania:	TOM B - ROZWIĄZANIA TECHNICZNE

Rodz. oprac.:	STEŚ	Nazwa rysunku:	PLAN SYTUACYJNY - wariant A	Nr rys.: 2.WA.
Branża:	drogowa			
Data:	04.2022	Skala:	1:1 000	

Funkcja:	Tytuł, imię i nazwisko	Nr uprawnień, specjalność	Podpis
BRANŻA DROGOWA			
Główny Projektant:	mgr inż. Rafał DRASZCZYK	SLK/1477/POOD/06, drogowa	
Projektant:	mgr inż. Tomasz WUJCICKI	SLK/3638/POOD/11, drogowa	
Projektant:	inż. Krzysztof PACH	SLK/0171/POOD/06, drogowa	
Sprawdził:			
Opracował:			
Opracował:			

1+400
1+500
1+600
1+700
1+800
1+900
2+000
2+100
2+200
2+300
2+400
2+500
2+600
2+700
2+800
2+900
3+000
3+100
3+200
3+300
3+400
KŁK-KKP: km 1+646.40
R=600.000
PKP: km 1+759.07
A=260.000
PŁK: km 2+763.06
R=15000.000
KŁK: km 2+969.62
R=15000.000
PD: km 0+000.00
WA_DD-03L_W1
PD: km 0+000.00
WA_DD-03P_W1
0+100
0+200
0+300
0+400
0+500
0+600
0+700
0+800
0+900
1+000
1+100
1+200

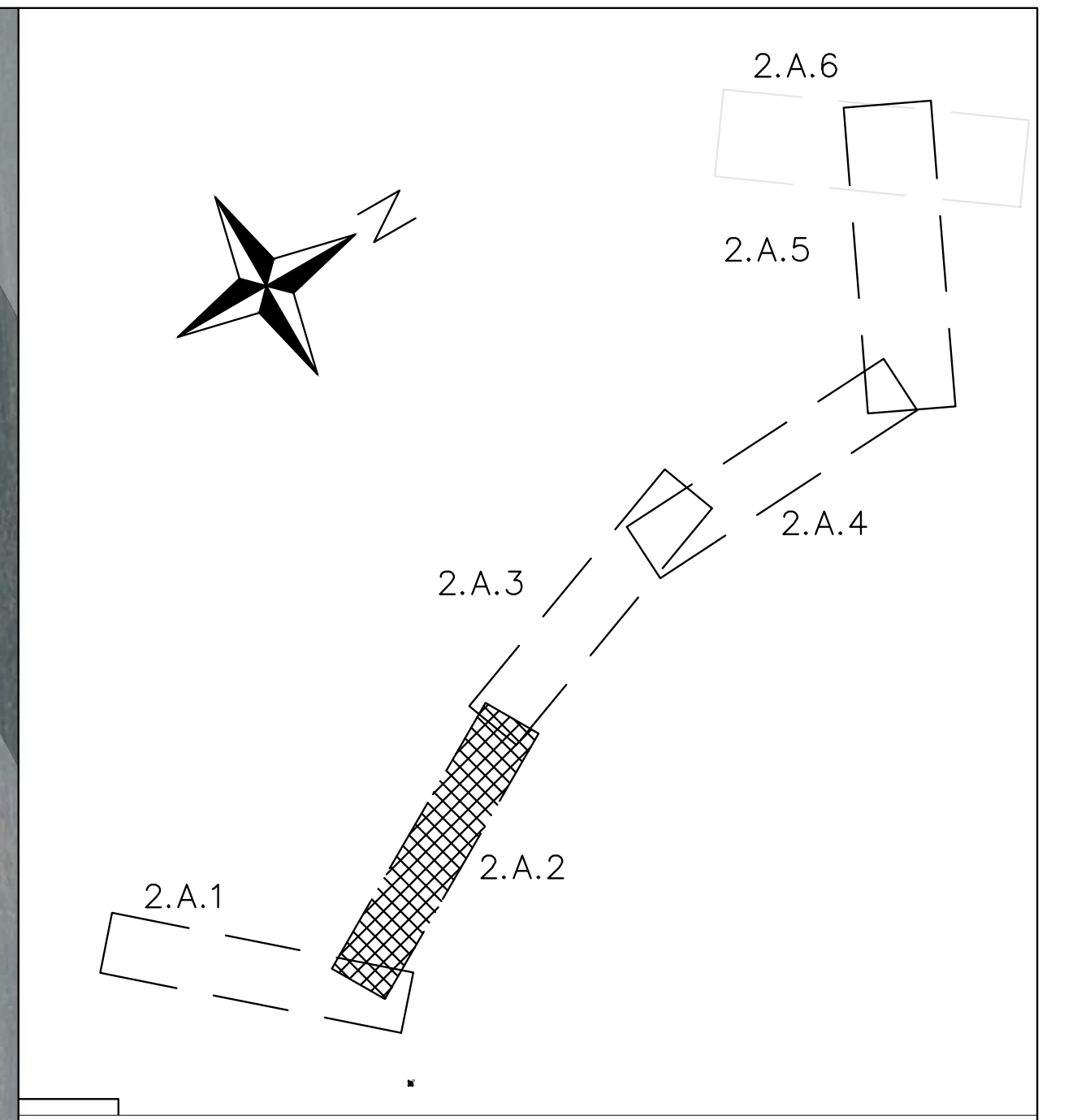

N
2.A.1
2.A.2
2.A.3
2.A.4
2.A.5
2.A.6

Jednostka projektowa: IVIA S.A. www.ivia.pl biuro@ivia.pl	Siedziba spółki: al. W. Roździeńskiego 91 40-203 Katowice tel. +48 608 548 630	Biuro Czechowice - Dziedzice: ul. Kasprowicza 46 43-502 Czechowice - Dziedzice tel./fax +48 33 822 46 67	Nr umowy: 3/12/U/2020 z dnia 17.12.2020r.

Inwestor:
Skarb Państwa
Generalny Dyrektor
Dróg Krajowych i Autostrad
z siedzibą w Warszawie
ul. Wronia 53,
00-874 Warszawa
GDDKiA

Zamierzenie budowlane: Opracowanie Studium Korytarzowego i Studium Techniczno-Ekonomiczno-Środowiskowego z elementami Koncepcji Programowej wraz z materiałami do uzyskania Decyzji o Środowiskowych Uwarunkowaniach dla zadania **„Budowa obwodnicy Łowicza w ciągu dróg krajowych nr 14, 70 i 92”**

Przedmiot opracowania: TOM B - ROZWIĄZANIA TECHNICZNE

Rodz. oprac.: STEŚ	Nazwa rysunku: PLAN SYTUACYJNY - wariant A		Nr rys.: 2.WA.2
Branża: drogowa			
Data: 04.2022	Skala: 1:1 000		

Funkcja:	Tytuł, imię i nazwisko	Nr uprawnień, specjalność	Podpis
BRANŻA DROGOWA			
Główny Projektant:	mgr inż. Rafał DRASZCZYK	SLK/1477/POOD/06, drogowa	
Projektant:	mgr inż. Tomasz WUJCICKI	SLK/3638/POOD/11, drogowa	
Projektant:	inż. Krzysztof PACH	SLK/0171/POOD/06, drogowa	
Sprawdził:			
Opracował:			
Opracował:			

3+300
3+400
3+500
3+600
3+700
3+800
3+900
4+000
4+100
4+200
4+300
4+400
4+500
4+600
4+700
4+800
4+900
5+000
5+100
5+200
PŁK: km 3+921.79
R=1200.000
KŁK: km 4+506.80
R=1200.000
PKP: km 4+811.18
A=335.000
PŁK-KKP: km 4+923.40
R=1000.000
KŁK-KKP: km 4+945.1
R=1000.00
KO: km 0+193.22
WA_DD-04P_W1
0+193
KO: km 0+587.23
WA_DD-04L_W1
0+587
PO: km 0+000.00
WA_DD-04L_W1
PO: km 0+000.00
WA_DD-03L_W1
5-4996
5-4997
5-4737
5-5005/13

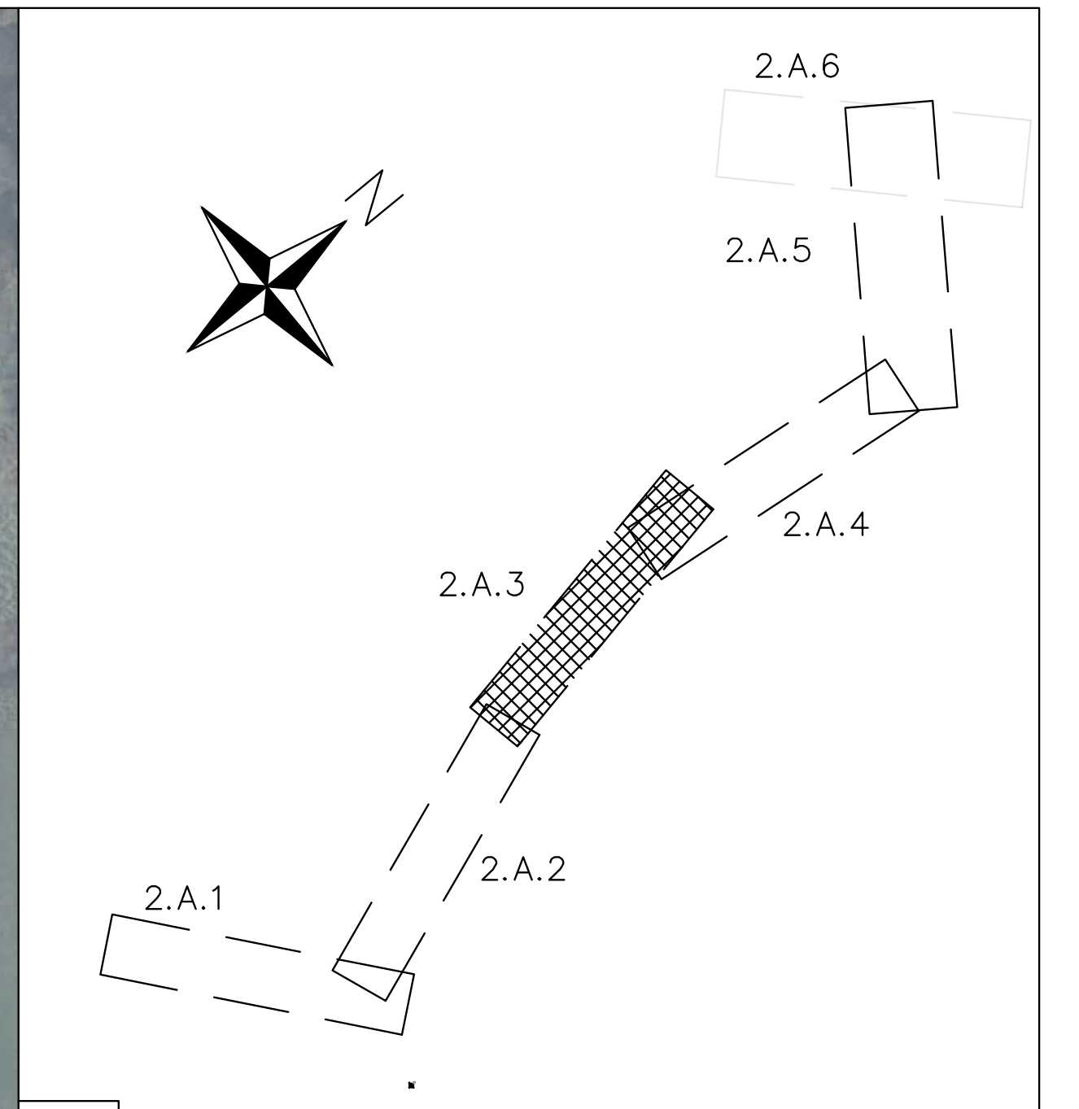
N
2.A.1
2.A.2
2.A.3
2.A.4
2.A.5
2.A.6

Jednostka projektowa: IVIA S.A.
www.ivia.pl
biuro@ivia.pl

Siedziba spółki:
al. W. Roździeńskiego 91
40-203 Katowice
tel. +48 608 548 630

Biuro Czechowice - Dziedzice:
ul. Kasprowicza 46
43-502 Czechowice - Dziedzice
tel./fax +48 33 822 46 67

Nr umowy: 3/12/U/2020 z dnia 17.12.2020r.

Inwestor:
Skarb Państwa
Generalny Dyrektor
Dróg Krajowych i Autostrad
z siedzibą w Warszawie
ul. Wronia 53,
00-874 Warszawa

GDDKiA

Zamierzenie budowlane: Opracowanie Studium Korytarzowego i Studium Techniczno-Ekonomiczno-Środowiskowego z elementami Koncepcji Programowej wraz z materiałami do uzyskania Decyzji o Środowiskowych Uwarunkowaniach dla zadania **„Budowa obwodnicy Łowicza w ciągu dróg krajowych nr 14, 70 i 92”**

Przedmiot opracowania: TOM B - ROZWIĄZANIA TECHNICZNE

Rodz. oprac.: STEŚ
Branża: drogowa
Data: 04.2022

Nazwa rysunku: PLAN SYTUACYJNY - wariant A
Skala: 1:1 000
Nr rys.: 2.WA.3

Funkcja:	Tytuł, imię i nazwisko	Nr uprawnień, specjalność	Podpis
BRANŻA DROGOWA			
Główny Projektant:	mgr inż. Rafał DRASZCZYK	SLK/1477/POOD/06, drogowa	
Projektant:	mgr inż. Tomasz WUJCICKI	SLK/3638/POOD/11, drogowa	
Projektant:	inż. Krzysztof PACH	SLK/0171/POOD/06, drogowa	
Sprawdził:			
Opracował:			
Opracował:			

PO: km 0+000.00 WA_DD-04L_W1
KO: km 0+587.23 WA_DD-04L_W1
0+587
4+900
PŁK-KKP: km 4+923.40 R=1000.000
KŁK-KKP: km 4+945.15 R=1000.000
5+000
PKP: km 5+057.37 A=335.000
PO: km 0+000.00 WA_DD-05P_W1
5+100
5+200
5+300
PKP: km 5+414.62 A=280.000
5+400
PŁK-KKP: km 5+512.32 R=800.000
5+500
5+600
KO: km 0+575.44 WA_DD-06L_W1
0+575
KO: km 0+565.90 WA_DD-05P_W1
0+566
KŁK-KKP: km 5+720.92 R=800.000
5+700
5+800
PKP: km 5+818.92 A=280.000
5+900
6+000
6+100
PKP: km 6+100.38 A=200.000
6+200
PŁK-KKP: km 6+180.38 R=500.000
6+300
6+400
6+500
KŁK-KKP: km 6+524.17 R=500.000
PKP: km 6+604.17 A=200.000
6+600
6+700
6+800
6+900
PO: km 0+000.00 WA_DD-08L_W1
KO: km 0+055.67 WA_DD-07P_W1
0+056
PO: km 0+000.00 WA_DD-07P_W1
PO: km 0+000.00 WA_DD-09P_W1
KO: km 0+056.00 WA_DD-08P_W1

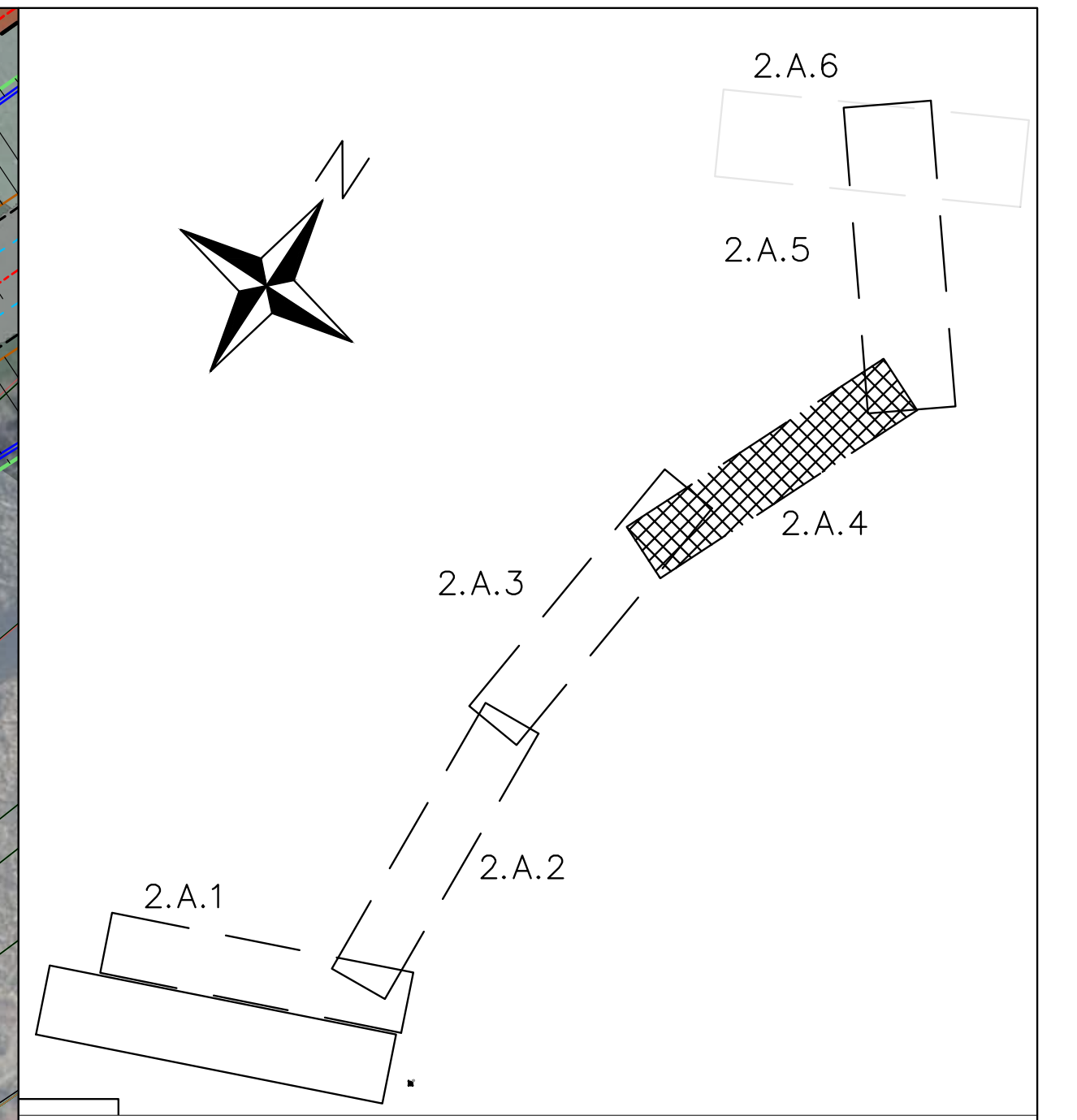
N
2.A.6
2.A.5
2.A.4
2.A.3
2.A.2
2.A.1

Jednostka projektowa: IVIA	IVIA S.A. www.ivia.pl biuro@ivia.pl	Siedziba spółki: al. W. Roździeńskiego 91 40-203 Katowice tel. +48 608 548 630	Biuro Czechowice - Dziedzice: ul. Kasprowicza 46 43-502 Czechowice - Dziedzice tel./fax +48 33 822 46 67

Nr umowy: 3/12/U/2020 z dnia 17.12.2020r.

Inwestor:
Skarb Państwa
Generalny Dyrektor
Dróg Krajowych i Autostrad
z siedzibą w Warszawie
ul. Wronia 53,
00-874 Warszawa
GDDKiA

Zamierzenie budowlane: Opracowanie Studium Korytarzowego i Studium Techniczno-Ekonomiczno-Środowiskowego z elementami Koncepcji Programowej wraz z materiałami do uzyskania Decyzji o Środowiskowych Uwarunkowaniach dla zadania **„Budowa obwodnicy Łowicza w ciągu dróg krajowych nr 14, 70 i 92"**

Przedmiot opracowania: TOM B - ROZWIĄZANIA TECHNICZNE

Rodz. oprac.:	STEŚ	Nazwa rysunku: PLAN SYTUACYJNY - wariant A	Nr rys.: 2.WA.4
Branża:	drogowa		
Data:	04.2022	Skala: 1:1 000	

Funkcja:	Tytuł, imię i nazwisko	Nr uprawnień, specjalność	Podpis
BRANŻA DROGOWA			
Główny Projektant:	mgr inż. Rafał DRASZCZYK	SLK/1477/POOD/06, drogowa	
Projektant:	mgr inż. Tomasz WUJCICKI	SLK/3638/POOD/11, drogowa	
Projektant:	inż. Krzysztof PACH	SLK/0171/POOD/06, drogowa	
Sprawdził:			
Opracował:			
Opracował:			

0+056
KO: km 0+055.67
WA_DO-07P_W1
6+700
6+800
6+900
7+000
7+100
7+200
7+300
7+400
7+500
7+600
7+700
7+800
7+900
8+000
8+100
8+200
8+300
8+400
8+481
0+200
0+300
0+400
0+500
0+558
KO: km 0+557.85
WA_DO-08L_W1
0+000
PO: km 0+000.00
WA_DO-08P_W1
0+100
0+200
0+300
0+382
KO: km 0+382.08
WA_DO-08P_W1
PKP: km 7+239.63
A=280.000
PŁK-KKP: km 7+370.29
R=600.000
KŁK-KKP: km 7+716.64
R=600.000
PKP: km 7+847.31
A=280.000
PKP: km 8+316.78
A=170.000
PŁK-KKP: km 8+374.58
R=500.000
KŁK-KKP: km 8+425.64
R=500.000
KO: km 8+481.21
wariant_A2
1-60/RV
15-43/RV
4-1754
4-1761
4-1759
4-1758
4-1763
4-1764
4-1740
4-1741
4-1648/4
4-1648/3
4-501/Tw
4-507/Tw
16-73/R/IVb
16-93/RV
16-95/PsIV
1 750
1 751
1 752
1 753
1 754
1 755
1 756
1 757
1 758
1 759
1 760
1 761/2
1 762
1 763
1 764
1 765
1 766
1 767/1
1 767/2
1 768
1 769
1 770
1 771
1 772
1 773
1 774
1 775
1 776
1 777
1 779/1
1 779/2
1 612
1 613
1 614
1 615
1 619/1
1 619/2
1 619/3
1 619/4
1 620/1
1 622/1
1 623
1 626
1 627
1 628
1 629
1 631/2
1 633
1 634
1 636
1 637
1 638
1 639
1 640
1 641
1 642
1 643
1 644
1 645
1 647
1 648
1 649
1 650
1 651
1 652
1 654
1 657
1 659
1 661

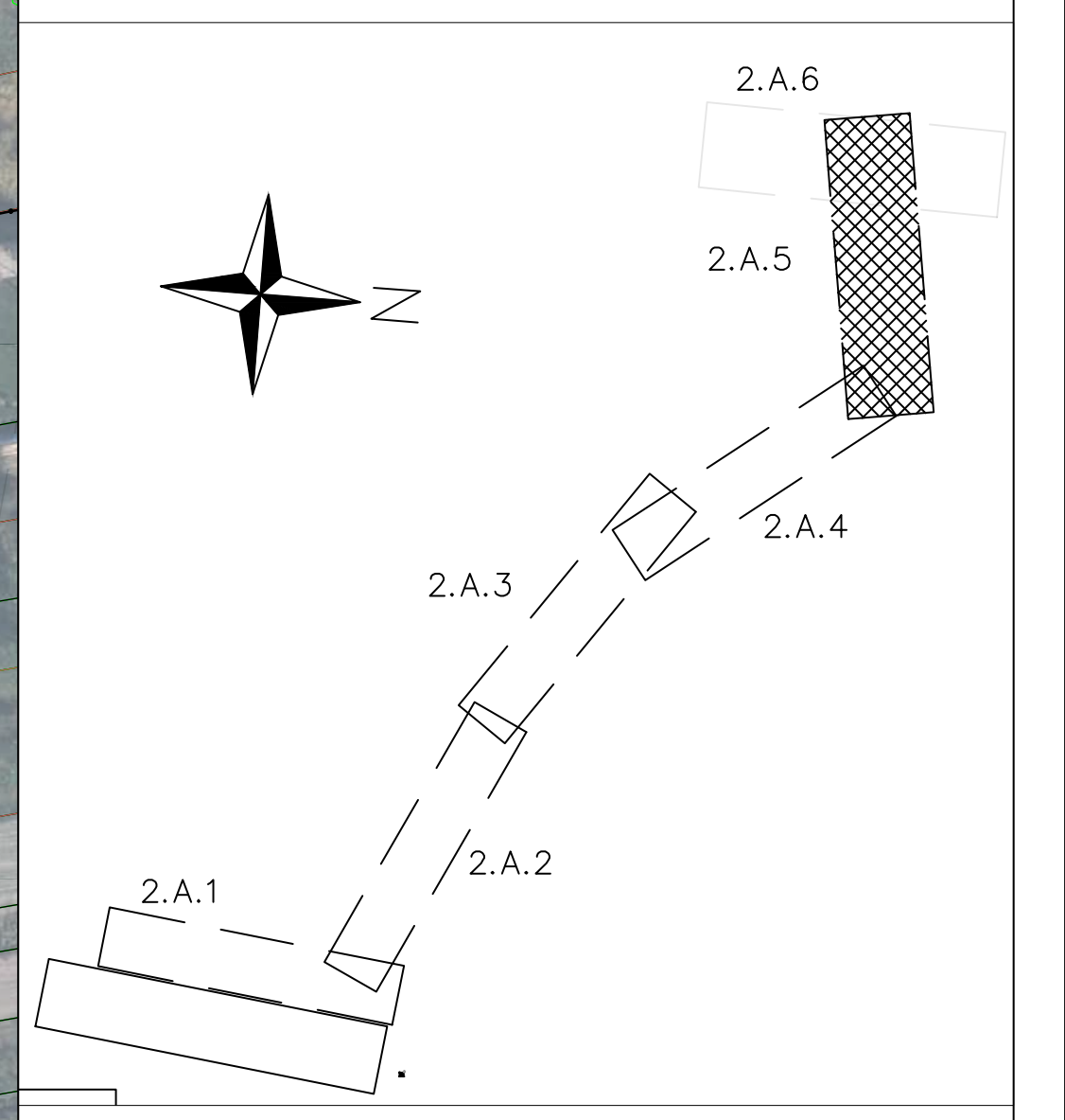
2.A.6
2.A.5
2.A.4
2.A.3
2.A.2
2.A.1
N

Jednostka projektowa: IVIA S.A.
www.ivia.pl
biuro@ivia.pl

Siedziba spółki:
al. W. Roździeńskiego 91
40-203 Katowice
tel. +48 608 548 630

Biuro Czechowice - Dziedzice:
ul. Kasprowicza 46
43-502 Czechowice - Dziedzice
tel./fax +48 33 822 46 67

Nr umowy: 3/12/U/2020 z dnia 17.12.2020r.

Inwestor:
Skarb Państwa
Generalny Dyrektor
Dróg Krajowych i Autostrad
z siedzibą w Warszawie
ul. Wronia 53,
00-874 Warszawa
GDDKiA

Zamierzenie budowlane: Opracowanie Studium Korytarzowego i Studium Techniczno-Ekonomiczno-Środowiskowego z elementami Koncepcji Programowej wraz z materiałami do uzyskania Decyzji o Środowiskowych Uwarunkowaniach dla zadania **„Budowa obwodnicy Łowicza w ciągu dróg krajowych nr 14, 70 i 92"**

Przedmiot opracowania: TOM B - ROZWIĄZANIA TECHNICZNE

Rodz. oprac.: STEŚ
Branża: drogowa
Data: 04.2022

Nazwa rysunku: PLAN SYTUACYJNY - wariant A
Skala: 1:1 000
Nr rys.: 2.WA.5

Funkcja:	Tytuł, imię i nazwisko	Nr uprawnień, specjalność	Podpis
BRANŻA DROGOWA			
Główny Projektant:	mgr inż. Rafał DRASZCZYK	SLK/1477/POOD/06, drogowa	
Projektant:	mgr inż. Tomasz WUJCICKI	SLK/3638/POOD/11, drogowa	
Projektant:	inż. Krzysztof PACH	SLK/0171/POOD/06, drogowa	
Sprawdził:			
Opracował:			
Opracował:			

4-259/RIIIa
4-260/LIV
4-262/RIVa
4-267/RIVb
4-629/RIVa
4-268/RV
4-642/Tw
4-505/Tw
4-581/RV
4-580/Tw
4-20/RV
4-579/Tw
4-578/RV
4-379/RVI
4-380/RV
4-506/Tw
4-490/Tw
4-334/PsIV
4-494/Tw
4-363/PsV
4-362/Tw
4-366/RIVb
4-367/PsIV
4-371/RV
4-375/RVI
4-600/Tw
4-599/PsV
4-350/RIVb
4-359/RV
4-361/LsVI
4-365/PsIV
4-368/PsIV
4-376/RIVb
4-347/RIVa
4-386/RIVb
4-360/PsVI
4-1995/1
1 619/1
1 627
1 634
1 645
1 623
1 633
1 622/1
1 619/2
1 613
1 631/2
1 636
1 626
1 619/3
1 614
1 619/4
1 620/1
4-1648/3
1 615
4-381/Tw
4-501/Tw
16-93/RV
16-73/RIVb
1 628
1 629
16-95/PsIV
4-1648/4
1 779/1
1 780/1
1 781/1
KO: km 8+481.21
Wariant A2
4-377/RV
4-598/RVI
4-603/Tw
4-585/Tw
4-507/Tw
4-586/RV
4-636/RV
4-150/Tw
4-149/RIVa
KŁK: km 8+425.64
R=500.000
8+400
1 749/2
1 749/1
KŁK-KKP: km 8+374.58
R=500.000
1 752
1 750
PKP: km 8+816.73
A=170.000
1 751
8+300
1 753
1 754
1 761/1
1 767/2
1 779/2
1 780/2
1 781/2
1 771
1 772

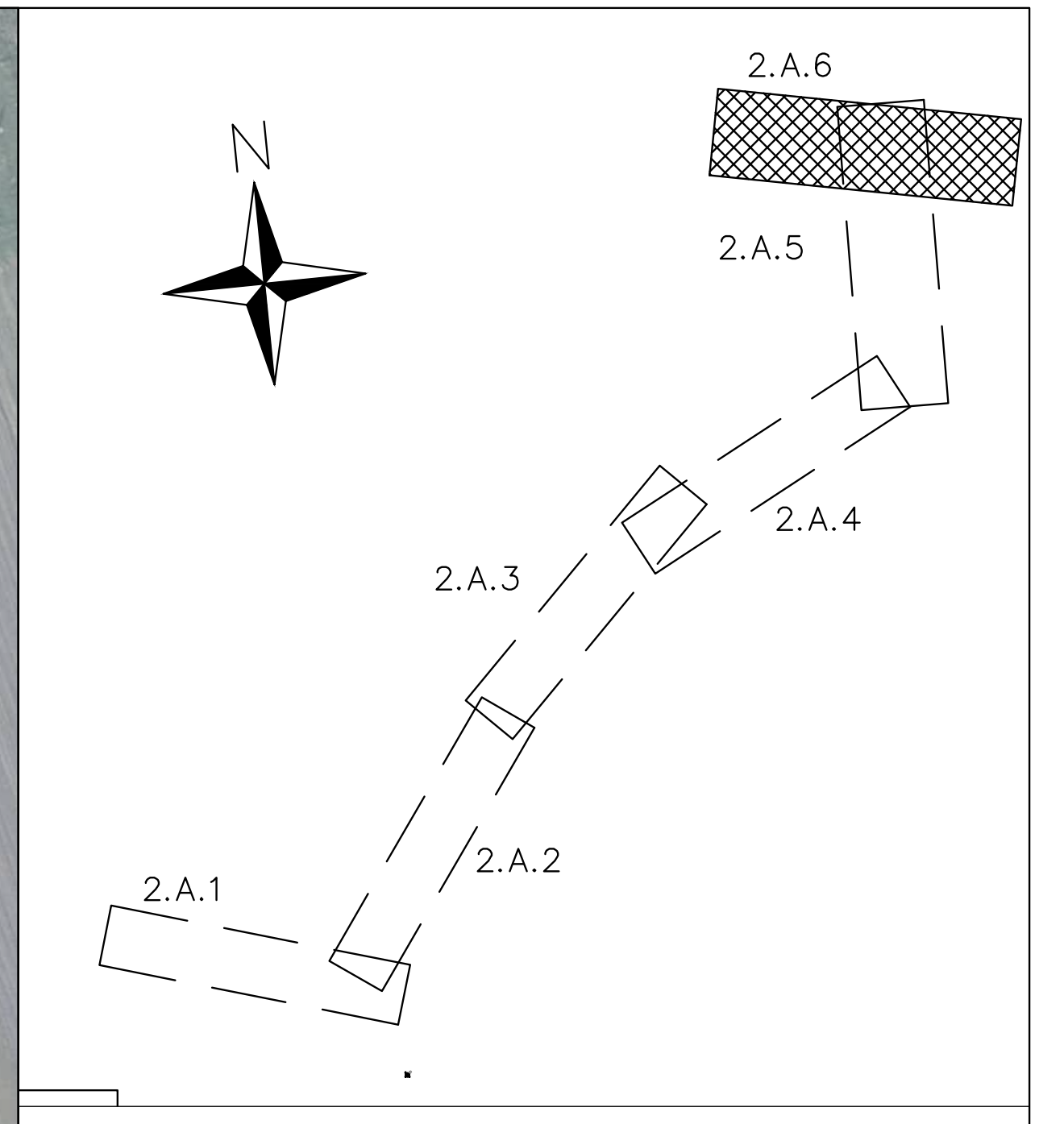
N
2.A.6
2.A.5
2.A.4
2.A.3
2.A.2
2.A.1

Jednostka projektowa: IVIA S.A. www.ivia.pl biuro@ivia.pl	Siedziba spółki: al. W. Roździeńskiego 91 40-203 Katowice tel. +48 608 548 630	Biuro Czechowice - Dziedzice: ul. Kasprowicza 46 43-502 Czechowice - Dziedzice tel./fax +48 33 822 46 67	Nr umowy: 3/12/U/2020 z dnia 17.12.2020r.

Inwestor: **Skarb Państwa** **Generalny Dyrektor** **Dróg Krajowych i Autostrad** z siedzibą w Warszawie ul. Wronia 53, 00-874 Warszawa GDDKiA	Zamierzenie budowlane:	Opracowanie Studium Korytarzowego i Studium Techniczno-Ekonomiczno-Środowiskowego z elementami Koncepcji Programowej wraz z materiałami do uzyskania Decyzji o Środowiskowych Uwarunkowaniach dla zadania **„Budowa obwodnicy Łowicza w ciągu dróg krajowych nr 14, 70 i 92”**
	Przedmiot opracowania:	TOM B - ROZWIĄZANIA TECHNICZNE

Rodz. oprac.:	STEŚ	Nazwa rysunku:	PLAN SYTUACYJNY - wariant A	Nr rys.:
Branża:	drogowa			2.WA.6
Data:	04.2022	Skala:	1:1 000	

Funkcja:	Tytuł, imię i nazwisko	Nr uprawnień, specjalność	Podpis
BRANŻA DROGOWA			
Główny Projektant:	mgr inż. Rafał DRASZCZYK	SLK/1477/POOD/06, drogowa	
Projektant:	mgr inż. Tomasz WUJCICKI	SLK/3638/POOD/11, drogowa	
Projektant:	inż. Krzysztof PACH	SLK/0171/POOD/06, drogowa	
Sprawdził:			
Opracował:			
Opracował:			