DK 14
ul.Pilaszków
DG 105258E
Klasa drogi: L
Vp=50km/h
Obwodnica Łowicza
klasa drogi: GP
Vp=70km/h
kategoria ruchu: KR6
DD_01L
Klasa drogi: D
Vp=30km/h
DD_01P
Klasa drogi: D
Vp=30km/h
PO km 0+000,00
WC_DD-01L_W1
KO km 0+731,21
WC_DD-01L_W1
KO km 0+750,19
WC_DD_01P_W1
ZB 1
P-01A
km 0+669 DD
P-01B
km 0+690 DD
dopływ Łaktoza
MD/PZM-01
km 0+671
WD-02
km 0+770
DD_02L
Klasa drogi: D
Vp=30km/h
PO km 0+000,00
WC_DD-02L_W1
KO km 0+315,92
WC_DD-02L_W1
DD_02P
Klasa drogi: D
Vp=30km/h
PO km 0+000,00
WC_DD_02P_W1
ul. ŁYSZKOWICKA
DG105530E
Klasa drogi: L
Vp=40km/h
DD_03P
Klasa drogi: D
Vp=30km/h
KO km 0+469,90
WC_DD_03P_W1
PO km 0+000,00
WC_DD_03P_W1
WD/PZDdz-03
4153/1
4154/1
4155/1
4137/1
4165
4166
4167
4946
5045
4168/1
4168/2
8527
4134
304
305
251
252/2
253
254
255
257
258
259
260
261
262
263
265
266
267
269
270
271
272
273
274
275
276
277
278
134
136
138
140
142
144
146
147
148
158/4
159
161
162
163
164
168
405
407
408
41
44
45
410
N

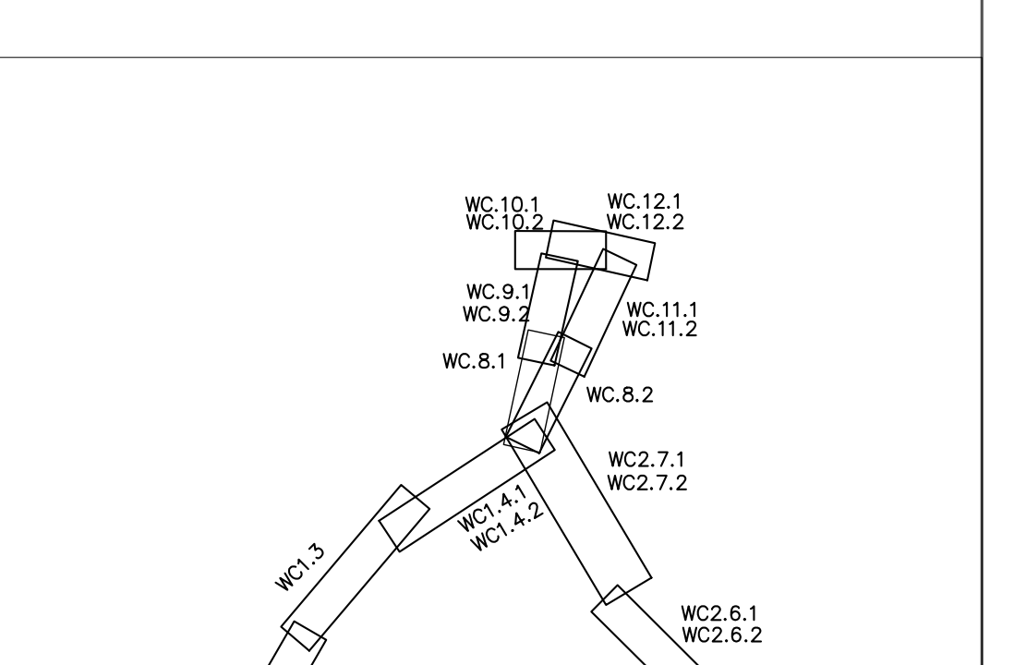
WC.10.1
WC.10.2
WC.12.1
WC.12.2
WC.9.1
WC.9.2
WC.11.1
WC.11.2
WC.8.1
WC.8.2
WC2.7.1
WC2.7.2
WC1.4.1
WC1.4.2
WC1.3
WC2.6.1
WC2.6.2
WC1.1.1
WC1.1.2
WC1.2.1
WC1.2.2
WC2.5.1
WC2.5.2

Jednostka projektowa: IVIA
IVIA S.A.
www.ivia.pl
biuro@ivia.pl

Siedziba spółki:
al. W. Roździeńskiego 91
40-203 Katowice
tel. +48 608 548 630

Biuro Czechowice - Dziedzice:
ul. Kasprowicza 46
43-502 Czechowice - Dziedzice
tel./fax +48 33 822 46 67

Nr umowy: 3/12/U/2020 z dnia 17.12.2020r.

Inwestor:
Skarb Państwa
Generalny Dyrektor
Dróg Krajowych i Autostrad
z siedzibą w Warszawie
ul. Wronia 53,
00-874 Warszawa
GDDKiA

Zamierzenie budowlane: Opracowanie Studium Korytarzowego i Studium Techniczno-Ekonomiczno-Środowiskowego z elementami Koncepcji Programowej wraz z materiałami do uzyskania Decyzji o Środowiskowych Uwarunkowaniach dla zadania **„Budowa obwodnicy Łowicza w ciągu dróg krajowych nr 14, 70 i 92"**

Przedmiot opracowania: TOM A.II - CZĘŚC OGÓLNA - RYSUNKOWA

Rodz. oprac.: STEŚ
Branża: drogowa
Data: 06.2023
Nazwa rysunku: PLAN SYTUACYJNY
Skala: 1:1 000
Nr rys.: 2.WC1.1.1

Funkcja:	Tytuł, imię i nazwisko	Nr uprawnień, specjalność	Podpis
BRANŻA DROGOWA			
Główny Projektant:	mgr inż. Rafał DRASZCZYK	SLK/1477/POOD/06, drogowa	
Projektant:	mgr inż. Tomasz WUJCICKI	SLK/3638/POOD/11, drogowa	
Projektant:	inż. Krzysztof PACH	SLK/0171/POOD/06, drogowa	
Sprawdził:			
Opracował:			
Opracował:			