Obwodnica Łowicza
klasa drogi: GP
V_p=70km/h
kategoria ruchu: KR6
ul. KATARZYNÓW
DP 2751E
Klasa drogi: Z
Vp=40km/h
DD_03P
Klasa drogi: D
Vp=30km/h
DD_03L
Klasa drogi: D
Vp=30km/h
DD_04P
Klasa drogi: D
Vp=30km/h
ZB 3
5040
5039
4947
38/2
35
34
408
407
405
404
403
4924
4923
4922/1
4921
4920/1
4919
4918
4917
4915
8550
4908/1
4908/2
4910/1
4910/2
4926
4860
4858
4856
4854
4853
4852
4850
4848
4849
108
107
106
105
104
103
101
100
99
92
91
90/1
89
1079/4
1082/1
110
N

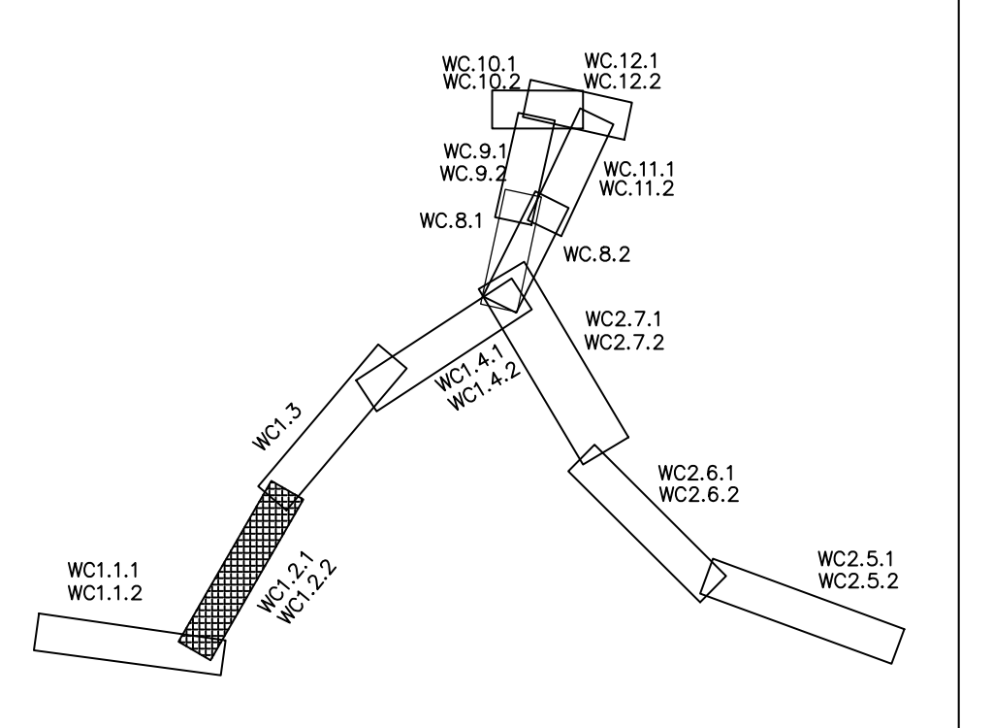
WC.10.1
WC.10.2
WC.12.1
WC.12.2
WC.9.1
WC.9.2
WC.11.1
WC.11.2
WC.8.1
WC.8.2
WC.7.1
WC.7.2
WC1.4.1
WC1.4.2
WC1.3
WC2.6.1
WC2.6.2
WC1.1.1
WC1.1.2
WC1.2.1
WC1.2.2
WC2.5.1
WC2.5.2

Jednostka projektowa: IVIA	IVIA S.A. www.ivia.pl biuro@ivia.pl	Siedziba spółki: al. W. Roździeńskiego 91 40-203 Katowice tel. +48 608 548 630	Biuro Czechowice - Dziedzice: ul. Kasprowicza 46 43-502 Czechowice - Dziedzice tel./fax +48 33 822 46 67	Nr umowy: 3/12/U/2020 z dnia 17.12.2020r.

Inwestor:
Skarb Państwa
Generalny Dyrektor
Dróg Krajowych i Autostrad
z siedzibą w Warszawie
ul. Wronia 53,
00-874 Warszawa
GDDKiA

Zamierzenie budowlane: Opracowanie Studium Korytarzowego i Studium Techniczno-Ekonomiczno-Środowiskowego z elementami Koncepcji Programowej wraz z materiałami do uzyskania Decyzji o Środowiskowych Uwarunkowaniach dla zadania **„Budowa obwodnicy Łowicza w ciągu dróg krajowych nr 14, 70 i 92”**

Przedmiot opracowania: TOM A.II - CZĘŚC OGÓLNA - RYSUNKOWA

Rodz. oprac.: STEŚ	Nazwa rysunku: PLAN SYTUACYJNY		Nr rys.: 2.WC1.2.1
Branża: drogowa			
Data: 06.2023	Skala: 1:1 000		

Funkcja:	Tytuł, imię i nazwisko	Nr uprawnień, specjalność	Podpis
BRANŻA DROGOWA			
Główny Projektant:	mgr inż. Rafał DRASZCZYK	SLK/1477/POOD/06, drogowa	
Projektant:	mgr inż. Tomasz WUJCICKI	SLK/3638/POOD/11, drogowa	
Projektant:	inż. Krzysztof PACH	SLK/0171/POOD/06, drogowa	
Sprawdził:			
Opracował:			
Opracował:			