Obwodnica Łowicza
klasa drogi: GP
V_p=70km/h
kategoria ruchu: KR6
ul. KATARZYNÓW
DP 2751E
Klasa drogi: Z
Vp=40km/h
DD_03P
DD_03L
DD_04P
Klasa drogi: D
Vp=30km/h
KO. km 0+470,00
WC_DD_03P_W2
PO. km 0+000,00
WC_DD_04P_W2
ZB 3
1+700
1+800
1+900
2+000
2+100
2+200
2+300
2+400
2+500
2+600
2+700
2+800
2+900
3+000
3+100
3+200
3+300
3+400
3+500
408
407
405
404
403
4947
5042
400
38/2
35
34
4924
4923
4922/1
4920/1
4919
4917
4915
4921
4918
8550
4925
4927
4908/1
4910/1
4908/2
4910/2
4926
5040
5039
110
108
107
106
105
104
103
101
100
99
495
92
91
90/1
89
1082/1
1079/4
4904/1
4903
4902
4901
4896
4894/3
4860
4858
4856
4854
4853
4852
4850
4849

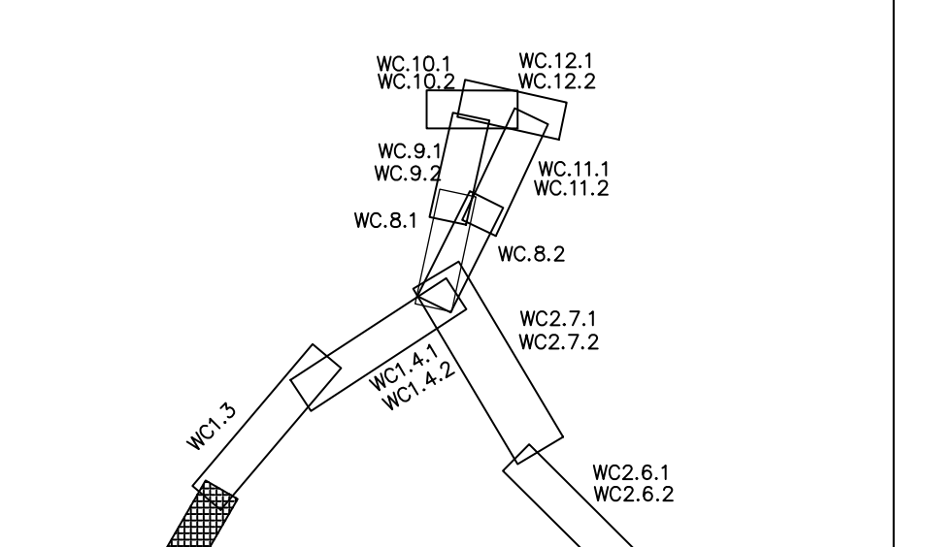
WC.10.1
WC.10.2
WC.12.1
WC.12.2
WC.9.1
WC.9.2
WC.11.1
WC.11.2
WC.8.1
WC.8.2
WC2.7.1
WC2.7.2
WC1.4.1
WC1.4.2
WC1.3
WC2.6.1
WC2.6.2
WC1.1.1
WC1.1.2
WC1.2.1
WC1.2.2
WC2.5.1
WC2.5.2

Jednostka projektowa: IVIA S.A.
www.ivia.pl
biuro@ivia.pl

Siedziba spółki:
al. W. Roździeńskiego 91
40-203 Katowice
tel. +48 608 548 630

Biuro Czechowice - Dziedzice:
ul. Kasprowicza 46
43-502 Czechowice - Dziedzice
tel./fax +48 33 822 46 67

Nr umowy: 3/12/U/2020 z dnia 17.12.2020r.

Inwestor:
Skarb Państwa
Generalny Dyrektor
Dróg Krajowych i Autostrad
z siedzibą w Warszawie
ul. Wronia 53,
00-874 Warszawa

Zamierzenie budowlane: Opracowanie Studium Korytarzowego i Studium Techniczno-Ekonomiczno-Środowiskowego z elementami Koncepcji Programowej wraz z materiałami do uzyskania Decyzji o Środowiskowych Uwarunkowaniach dla zadania **„Budowa obwodnicy Łowicza w ciągu dróg krajowych nr 14, 70 i 92"**

Przedmiot opracowania: TOM A.II - CZĘŚC OGÓLNA - RYSUNKOWA

Rodz. oprac.: STEŚ
Branża: drogowa
Data: 06.2023
Nazwa rysunku: PLAN SYTUACYJNY
Skala: 1:1 000
Nr rys.: 2.WC1.2.2

Funkcja:	Tytuł, imię i nazwisko	Nr uprawnień, specjalność	Podpis
BRANŻA DROGOWA			
Główny Projektant:	mgr inż. Rafał DRASZCZYK	SLK/1477/POOD/06, drogowa	
Projektant:	mgr inż. Tomasz WUJCICKI	SLK/3638/POOD/11, drogowa	
Projektant:	inż. Krzysztof PACH	SLK/0171/POOD/06, drogowa	
Sprawdził:			
Opracował:			
Opracował:			